Telegärtner
KARL GÄRTNER GMBH

Artikelnummer: B00081A0031

Knickschutztülle, schwarz RAL 9011, Ø 6.0 mm, ohne Rasthebelschutz

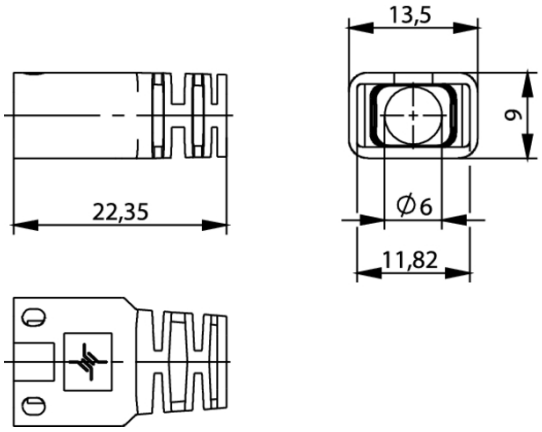

Technische Attribute	
Kurzbezeichnung	Tülle für MP8 FS (J00026A0165)
Anmerkungen	Knickschutztülle, schwarz RAL 9011, Ø 6.0 mm, ohne Rasthebelschutz

© 2016 Telegärtner Karl Gärtner GmbH. Technische Änderungen vorbehalten. Technical changes reserved. www.telegaertner.com
Lerchenstr. 35, D-71144 Steinenbronn, Tel. +49 (0) 7157 125 100, Fax +49 (0) 7157 125 120, E-Mail: info@telegaertner.com